WorkNC® G3

Sescoi

WORKNC ПОКОЛЕНИЕ 3: НОВАЯ ИНТЕГРИРОВАН

WorkNC G3 это третье поколение WorkNC с полным интегрированным интерфейсом пользователя с существенно расширенной функциональностью.

WorkNC уже известен

своими легкими и быстрыми возможностями программирования, особенно в сравнении с другими CAM системами.

Новый графический интерфейс пользователя предлагает теперь исключительную оптимальную среду с улучшенными эргономическими функциями, которые позволяют программировать

шаг фрезерования еще быстрее, чем раньше.

Projekt-Manager

Проект-менеджер это основной элемент этой новой поверхности пользователя,в котором все, необходимые для обработки, элементы собираются и управляются. Функциональный вид меню соответствует предыдущим версиям, но предполагает обновления, которые из-за улучшенной интерактивности ведут к повышенной продуктивности.

- Постоянная интерактивность между проект- менеджером и графическим отображением.
- Актуализация в настоящем времени..

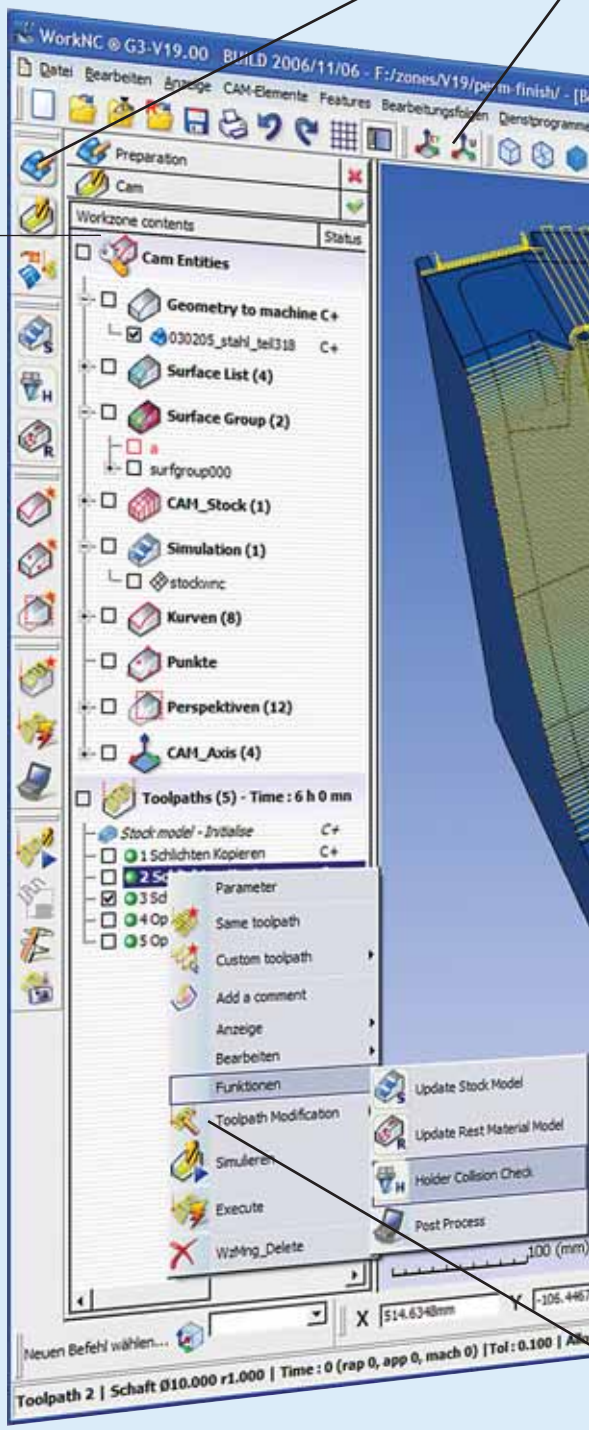

ННАЯ ПОВЕРХНОСТЬ ПОЛЬЗОВАТЕЛЯ

Toolbar Icons

анель упрвления с иконками WorkNC G3 ведет пользователя по программному обеспечению и осуществляет быстрый доступ ко всем функциям

Графическая область отображений

WorkNC G3 располагает большой графической областью отображений, которая осуществляется с высоким качеством. Функции в этой области - это визуализация геометрии, моделирование и редактирование шагов фрезерования и анализ инструмента,...

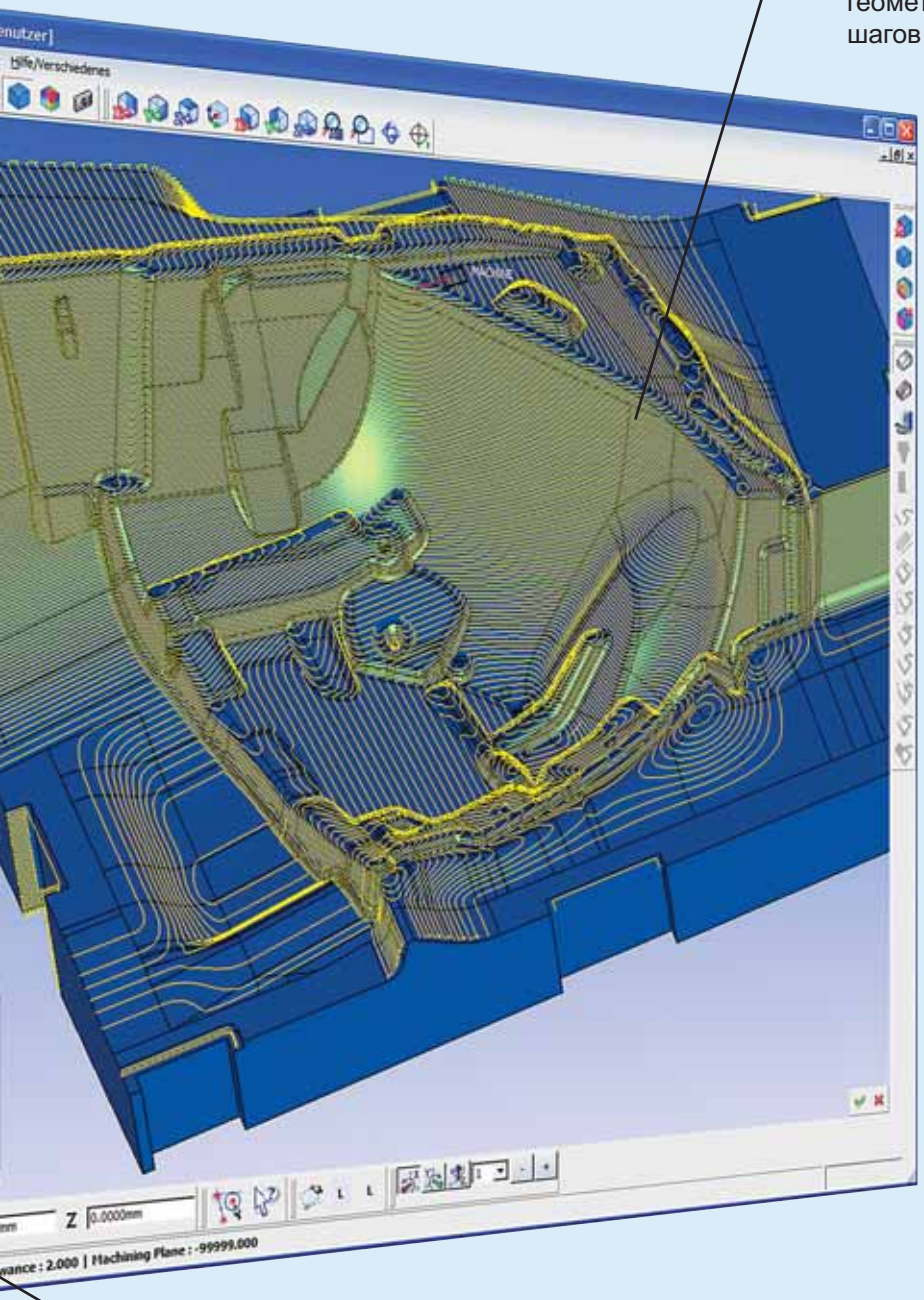

Опции отображения шагов фрезерования

Специальная панель управления (Toolbar) позволяет мгновенно быстрый доступ на различных опциях отображения шагов фрезерования.
Она позволяет пользователю прямо влиять на отображение фрез, оправок инструмента, фрезерных станков, они напр.показаны прозрачными в проволочной модели или затемненными.

Меню контекста

Меню контекста предлагают прямой доступ к расширенным функциям, как в проект-менеджере, так и к графическому отображению.

БОЛЬШЕ ПРОДУКТИВНОСТИ БЛАГОДАРЯ НО

ОПТИМАЛЬНЫЕ, РАЗНООБРАЗНЫЕ САМ-ФУНКЦИИ

WorkNC G3- это дальнейшее развитие и продолжение CAD/CAM функций, которые уже применяются у тысячи пользователей WorkNC. Все функции сейчас можно легко активировать из единственной графической поверхности пользователя. Эти новые функции - результат интенсивной развивающейся работы, которая является результатом практических требований.

Цель-это четкое повышение продуктивности, как сокращение время программирования, так и ускорение машинного времени.

Здесь это удается , оставаться верным философии WorkNC- “быстро и легко”.

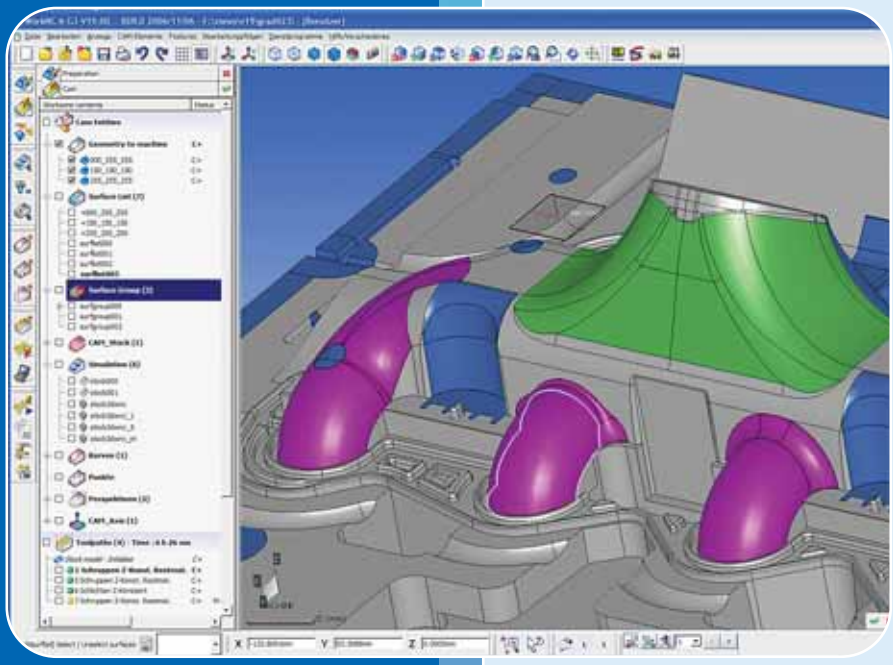

Прямой выбор фрезерования

Выбор контекстуальных поверхностей очень гибкий и извлекает пользу из графической поверхности пользователя.

- Интерактивен во время программирования.
- Отметка в графическом окне исходя из проект-менеджера

Помощник для производства кривых

Этот единственный в своем роде и простой инструмент находится в распоряжении программиста для осуществления обработки кривых. Автоматическая подгонка к рабочему контексту гарантирует эффективность функции, которая дополняется посредством различных опций.

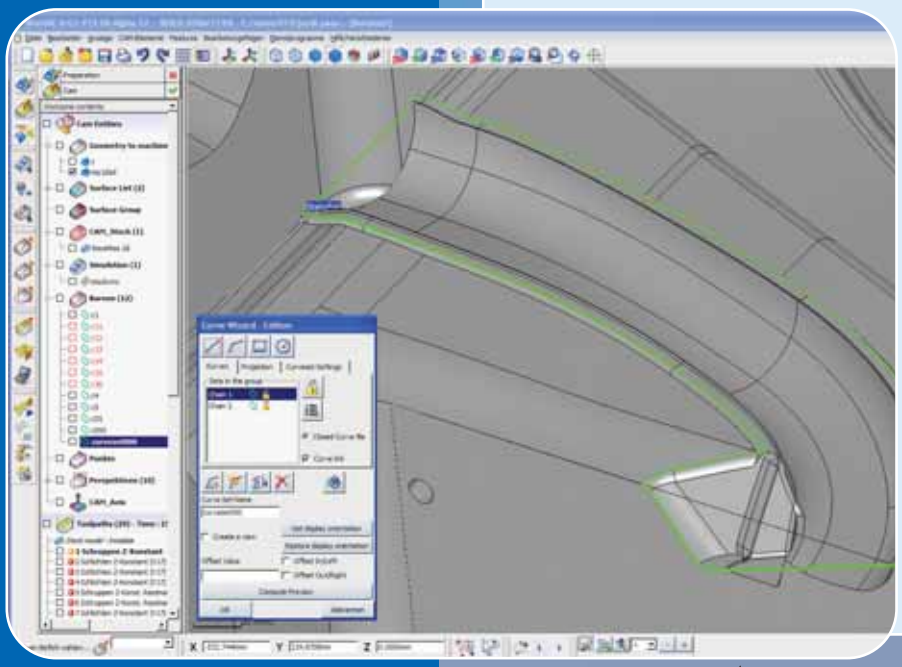

Менеджмент САМ-элементов

Различные функции для производства САМ-элементов (переспектива, осевая система...) доступны напрямую из проект-менеджера, с которыми гарантируется консистенция функционального вида поверхности пользователя.

Прямое производство шага фрезерования

Новая система предлагает больше возможностей Для производства путей фрезерования.

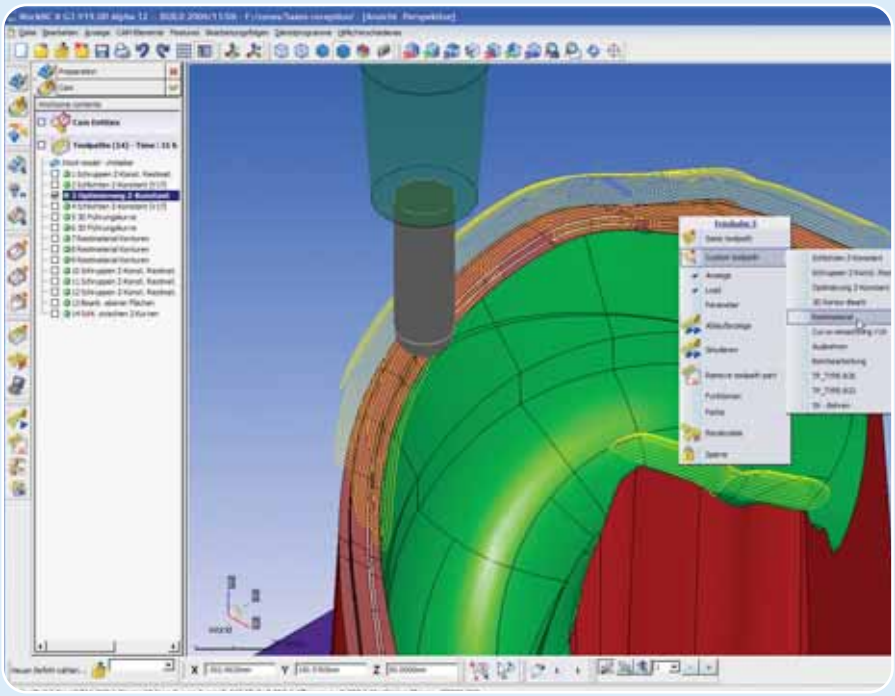

ИНТЕРАКТИВНЫЙ ПРОЕКТМЕНЕДЖМЕНТ

WorkNC G3 осуществляет для пользователя быструю и умную работу.Совершенная интерактивность между изготовленным конструктивным элементом, графическим интерфейсом пользователя, шагами фрезерования и их параметрами сокращает очень сильно время программирования

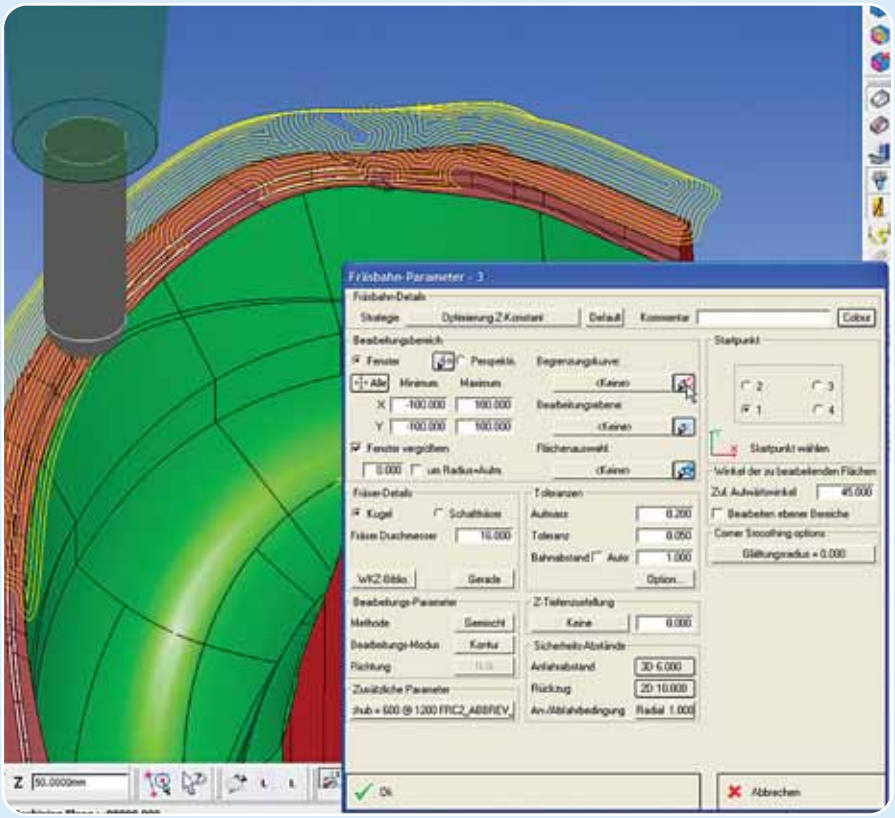

НАДЕЖНЫЙ ПРОЕКТМЕНЕДЖМЕНТ

Проект-менеджер оптимизирует управление некоторых проектов и делает процесс фрезерования более надежным. Умная функциональность проект-менеджера позволяет пользователю использовать сразу идентификацию напр.. элементов, используемых различными путями фрезерования и осуществляет контроль настоящего времени в случае изменения или стирания элементов, напр. кривых.

Key Features

- Совершенная интеракция между моделью, путями фрезерования и параметрами
- Графический выбор CAM- элементов во время программирования путей фрезерования
- Производство кривых, переспектив и контекстуальных поверхностей во время программирования путей фрезерования

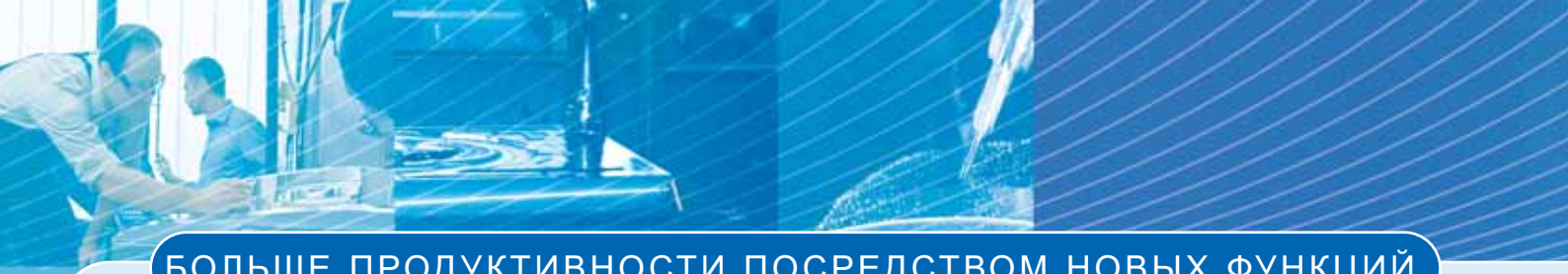

БОЛЬШЕ ПРОДУКТИВНОСТИ ПОСРЕДСТВОМ НОВЫХ ФУНКЦИЙ

РАСШИРЕННАЯ ВИЗУАЛИЗАЦИЯ, МОДЕЛИРОВАНИЕ И РЕДАКТИРОВАНИЕ

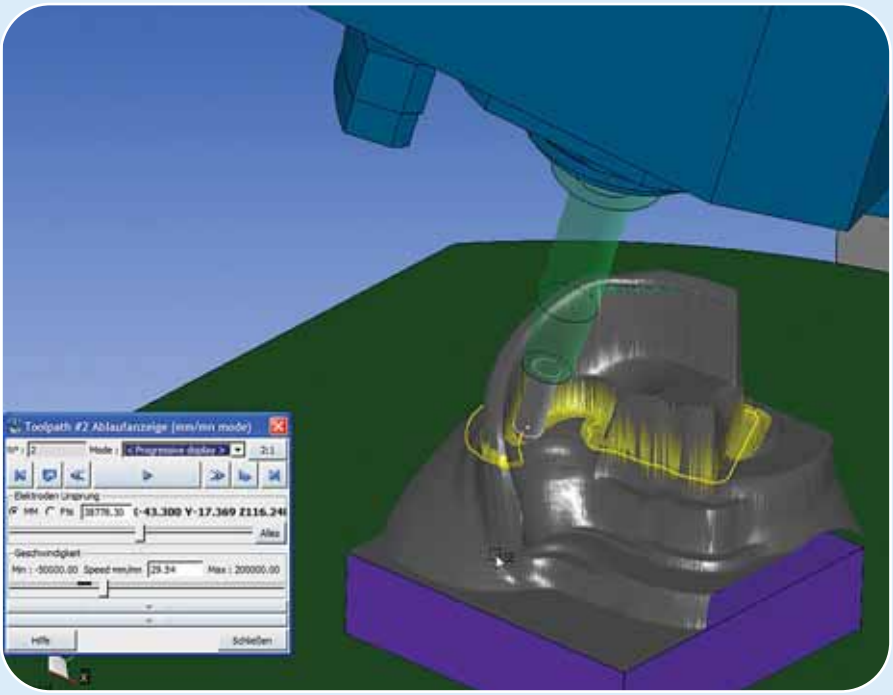

Функции моделирования для путей фрезерования в WorkNC G3 существенно расширенны.. Единственный dialogbox делает функции моделирования очень простыми в применении и чрезвычайно эффективными.

Подлинное время отображения точной позиции инструмента в каждой любой точке осуществляет корректный контроль.

Новые функции путей фрезерования и редактирования особенно легкие в управлении.

Они разрешают пользователю менять в последнюю минуту пути фрезерования по своему желанию.

WorkNC G3 предлагает здесь новую ловкую интерактивную функциональность, которая автоматически подходит желаниям пользователя (зоны, строки, уровни, полигоны).

Этот редактор очень интуитивный в применении и благодаря изменениям контроля подлинного времени совершенно надежный.

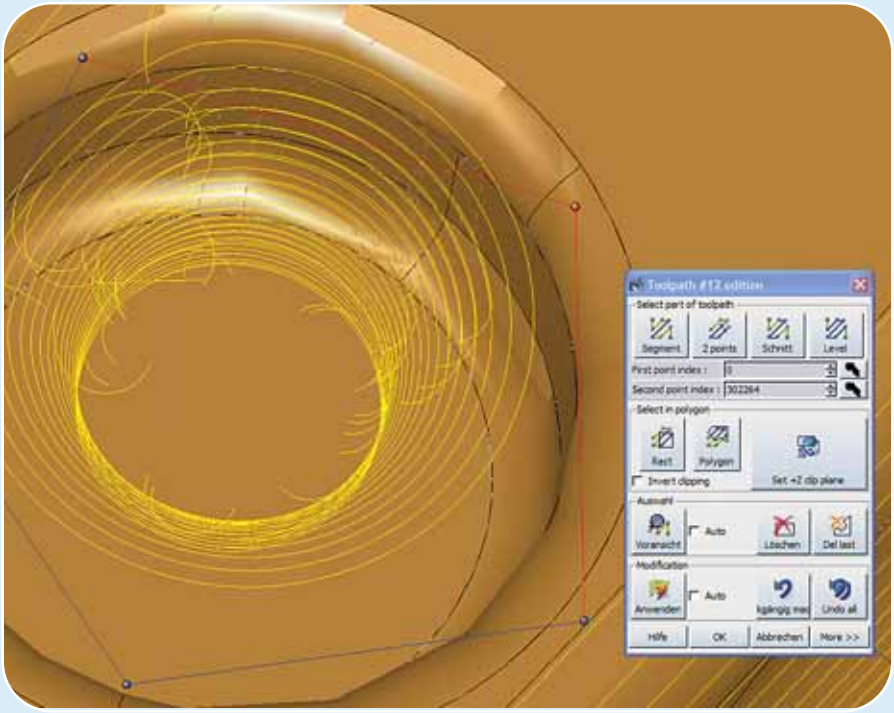

ПРОИЗВОДИТЕЛЬНОСТЬ ИНТЕГРИРОВАННОЙ ПОВЕРХНОСТИ ПОЛЬЗОВАТЕЛЯ

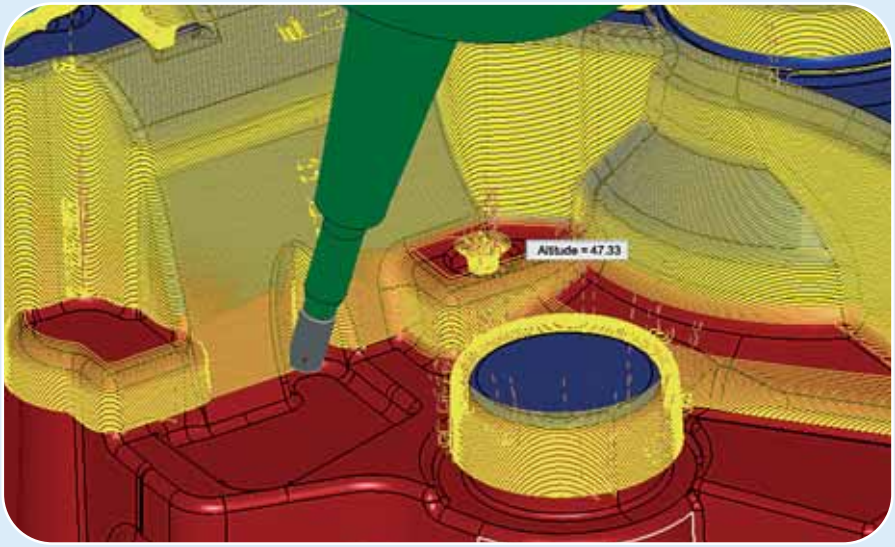

Применение функций анализа на обрабатываемую деталь с или без отображения путей фрезерования осуществляется сразу. Вы получаете ситуативную информацию и размеры (радиусы кривизны, наклонные поверхности, высоты), посредством которых может быть определен консистентный и разумный выбор.

Можно быстро и правильно на Вашей CAM модели заполнять выемки или Создавать дополнительную геометрию, которая необходима для обработки.

Основные CAD функции доступны через упрощенные символы, с которыми в большинстве используемых функциях

могут компоноваться индивидуально.

Надежная среда WorkNC G3 позволяет проведение конечного контроля, прежде чем будут дополнены вновь произведенные геометрии обработки.

Вновь произведенные поверхности сначала отображаются прозрачными и их можно так легко идентифицировать. После подтверждения пользователем они подводятся к CAD модели.

Этот вид функций гарантирует WorkNC пользователям абсолютную надежность.

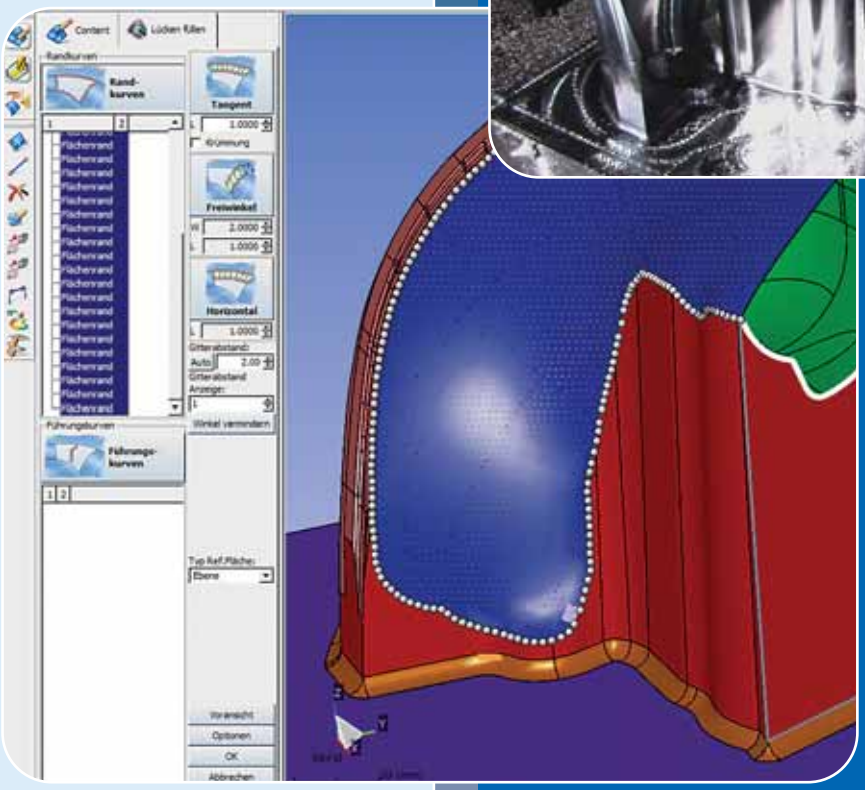

Единая среда WorkNC G3 предлагает прямой доступ к функциям для CAD анализа и моделирования в Вашей CAM среде.

WORKNC G3 НОВЫЕ И РАСШИРЕННЫЕ ФУНКЦИИ

WorkNC G3 предлагает не только преимущества новой единой поверхности пользователя, но также и различные новые и улучшенные функции.

УЛУЧШЕННЫЕ И НОВЫЕ ФРЕЗЕРНЫЕ СТРАТЕГИИ ПО 2, 3 И 3+2 ОСЯМ

Глобальная черновая обработка / Обработка остаточного материала

WorkNC G3 представляет этим многофункциональным путем фрезерования, принимая во внимание заготовку для черновой обработки или черновой обработки остаточного материала, дальнейшее развитие гениальных стратегий из версии 18.

Этот путь черновой обработки оптимизирует возможности этих путей фрезерования версии 18, со своей доказанной надежностью.

Настолько это возможно, предпочтительна обработка с синхронным ходом и производятся скругленные шаги для плавности.

Значительная экономия времени возникает из-за сокращения обратного хода и принятия во внимание плоских поверхностей при обработки.

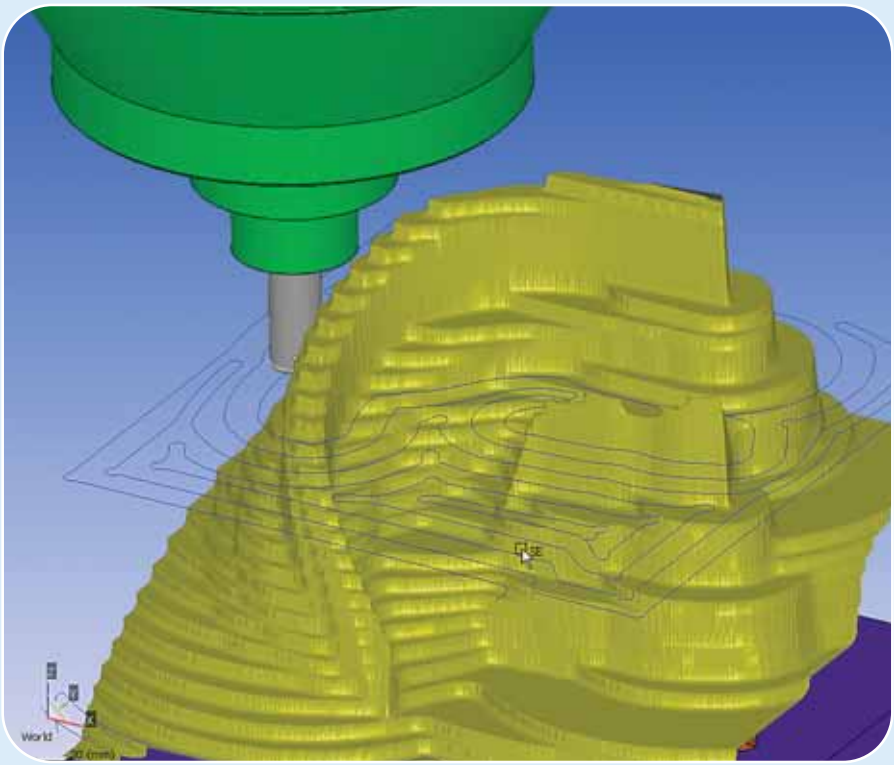

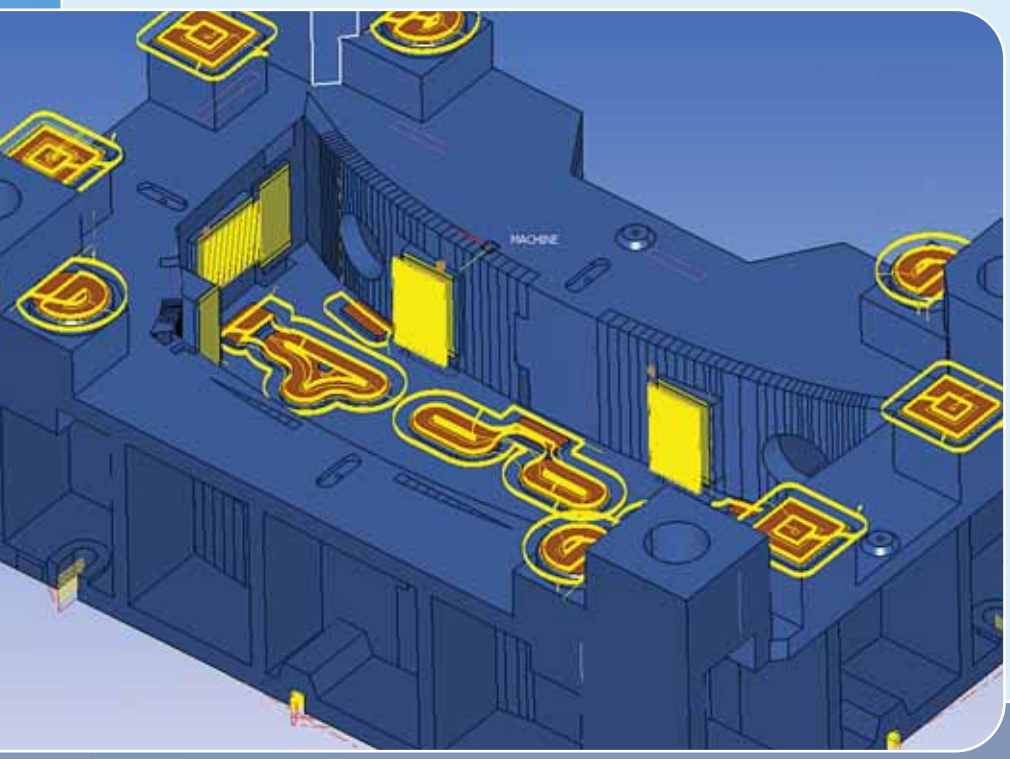

2 S осевые обработки

Также для 2 ½ - осевой обработки имеется сейчас опция 'Trochoidal'. Эта новая возможност ведет к к значительной экономии времени

и повышает срок службы станка, работая в полном материале. Новое расширенное управление Z-подачи на глубину.

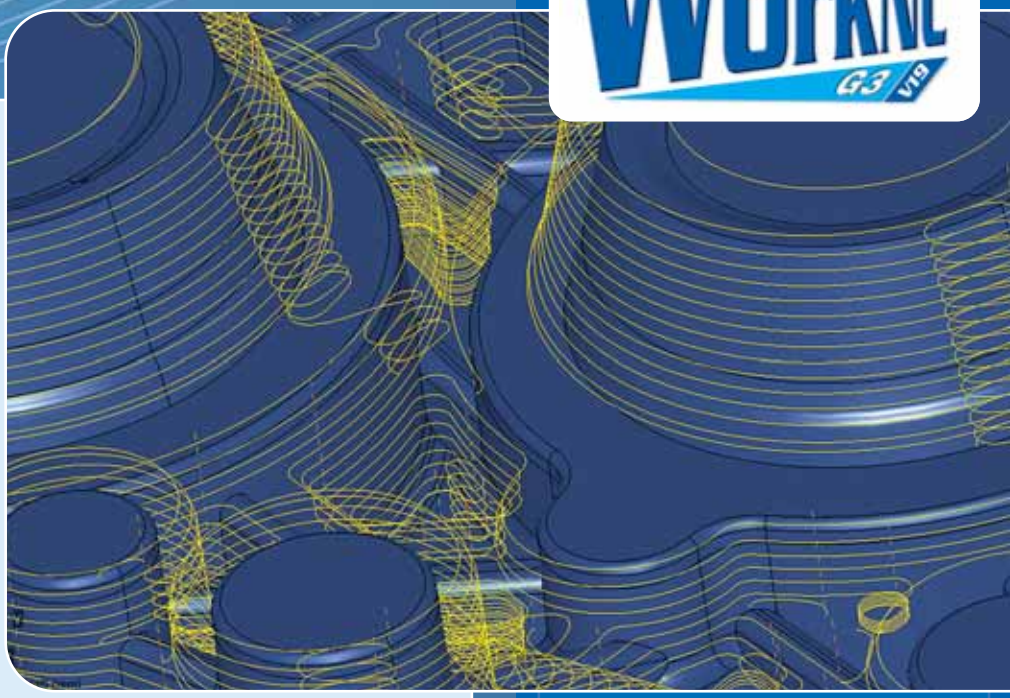

Чистовая обработка Z-Konstant

Новая чистовая обработка Z-Konstant толкуется для высокоскоростной обработки.

Она производит плавные, скругленные шаги фрезерования, которые препятствуют возможно долгим обратным ходам.

Новая стратегия автоматического старта исключает риск ряби. Этот путь фрезерования оптимизирует число обратных ходов и достигает достаточно короткое время обработки.

Качество поверхностей

Особое внимание было уделено улучшению качества поверхностей WorkNC фрезерных путей чистовой обработки . Эти пути фрезерования базируются на улучшенном распределении точек. Благодаря этому оптимизируется динамика машины, так что по максимуму избегается появление вибрации, достигается оптимальное качество поверхностей. Также существенно сокращается время обработка благодаря новым параметрам обработки.

УЛУЧШЕНИЕ КОНТРОЛЯ СТОЛКНОВЕНИЙ

Новый алгоритм сокращает время расчета для контроля столкновений на фактор 6. Менеджмент столкновений оптимируется Благодаря визуализации реального времени столкновений или приближению между компонентами .

Возможности приблежения совершенно новы и очень практичны, так как прямо во время подготовки к работе может происходить надежный контроль перед машинной обработкой.

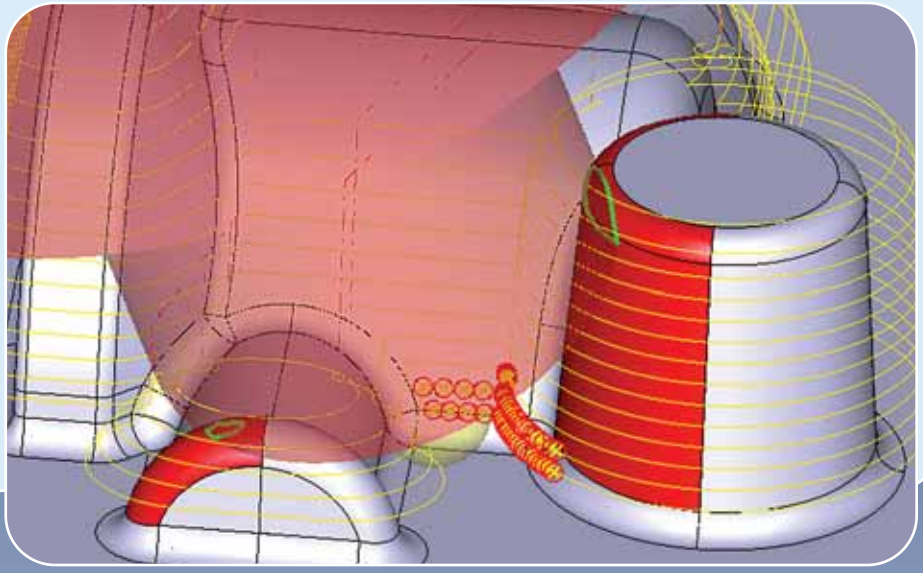

Эта новая версия содержит также:

- Обработка плоских поверхностей с управлением хода обработки по зиг-заг, по –спирали и направление оптимизации старта и отхода благодаря новому управлению остаточного материала.
- Введение черновой обработки сверления кривой, следующее с оптимизацией максимально снятой стружки.
- Тангенциальное удлинение для оптимизации чистовой обработки
- Черновая обработка засверливания кривой
- Оптимизация черновой обработки засверливания для максимального снятия стружки
- Сохранение остаточного материала перед каждой актуализацией
- Изменения для пуска- /отхода без нового расчета пути фрезерования
- Новые параметры обработки
- Повышенная точность для остаточного материала
- Стартовый угол определенный пользователем для '5 к машине

УЛУЧШЕННЫЕ И НОВЫЕ СТРАТЕГИИ ПРИ 5-ОСЕВОЙ ОБРАБОТКИ

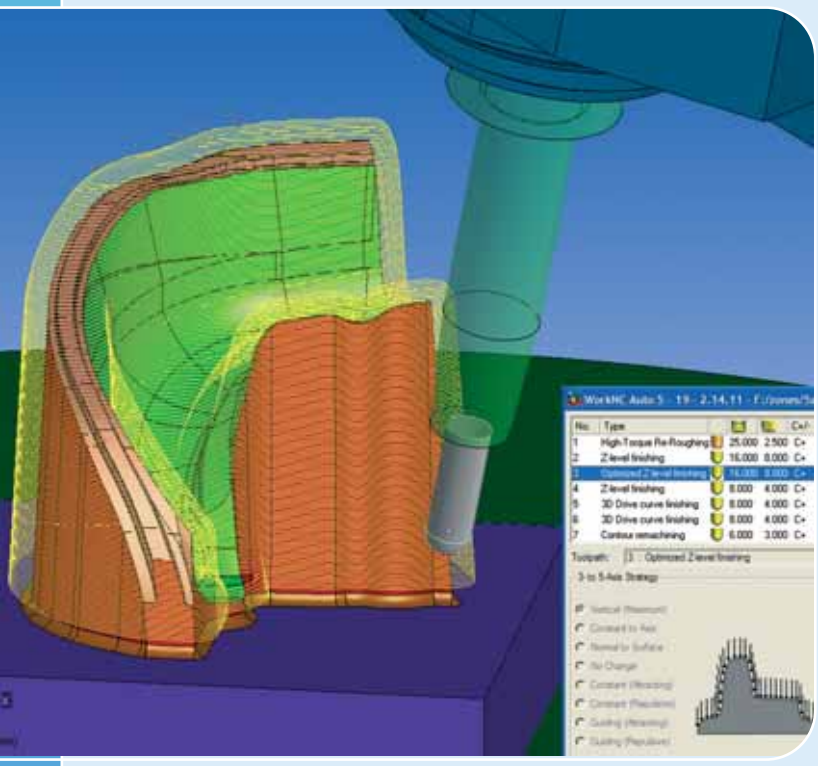

5-осевой модуль содержит большое число 5-осевых совместных путей фрезерования с упрощенным меню параметром шагов фрезерования, чтобы 5-осевое программирование казалось более знакомым 3-осевым пользователям.

Автоматическая 5-осевая обработка 'AUTO5'

- Новая, упрощенная площадь пользователя .
- Предусмотрен параметр конвертации.
- Новая стратегия для автоматической конвертации для 4-осевой обработки.

Улучшения и оптимизация 5-осевой параллельнойобработки

- В 5-осевом модуле подходят параметры шагов обработки к общей схеме WorkNC .

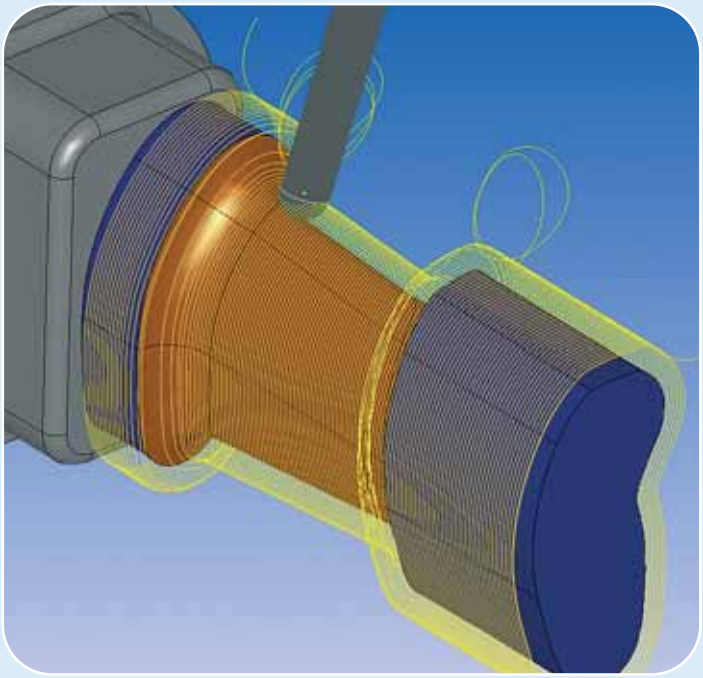

Новые 5-осевые параллельный пути фрезерования

- 4-осевая обработка лопасти (blade)

Ряд трех новых постоянных путей фрезерования для черновой обработки, чистовой обработки остаточного материала чистовой обработки лопасти в 4-осях.

Особенно динамичные спиралевидные пути обработки оптимизируются специально для спроса серийной обработки.

- 5-осевой путь фрезерования перпендикулярно к поверхности

Этот новый 5-осевой путь фрезерования позволяет обработку детали между двумя ведущими кривыми.

Он выполняет специфические потребности при особо утолщенных деталях, которые должны фрезероваться как одна деталь (бампер...).

УЛУЧШЕНИЯ И НОВЫЕ СПЕЦИАЛИЗИРОВАННЫХ CAD-ФУНКЦИИ

3D сравнение

Благодаря новой функции 3D сравнение Вы можете ограничить риск ошибок . Она позволяет посредством прямого графического отображения визуализировать различия между двумя моделями в 3D. Эти различия можно ясно идентифицировать посредством применения специфичных цветов, где добавочный материал легко можно различить от удаленного

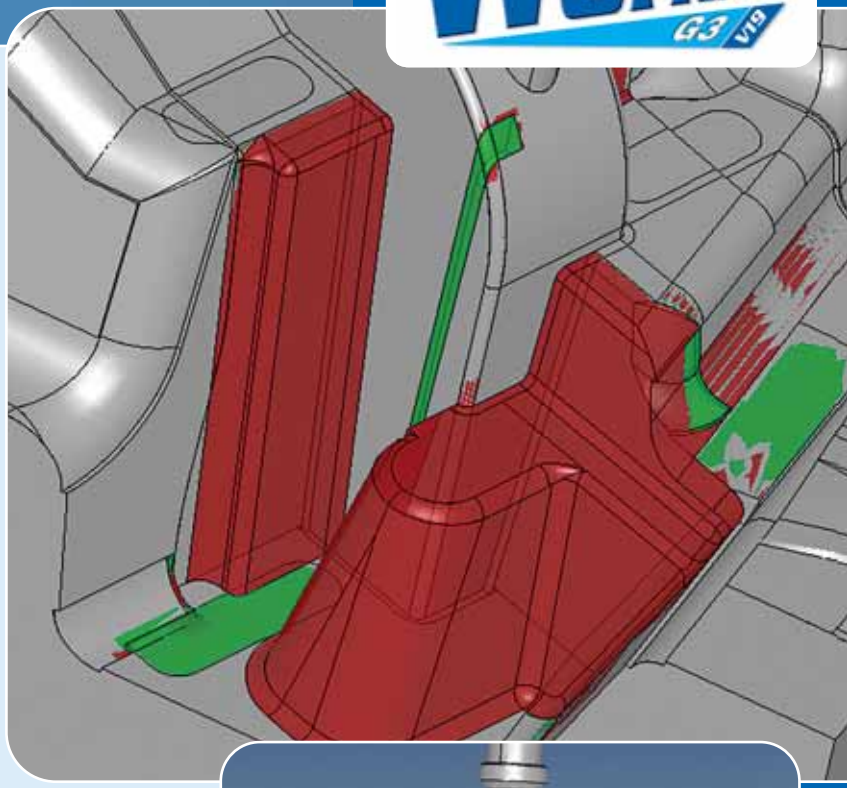

Электроды

Новый способ для производства электродов посредством определенных ранее и индивидуально подходящих параметров гарантирует заметно ощутимую экономию времени при подготовки. Вид в препозиции позволяет оформить надежно результат обработки.

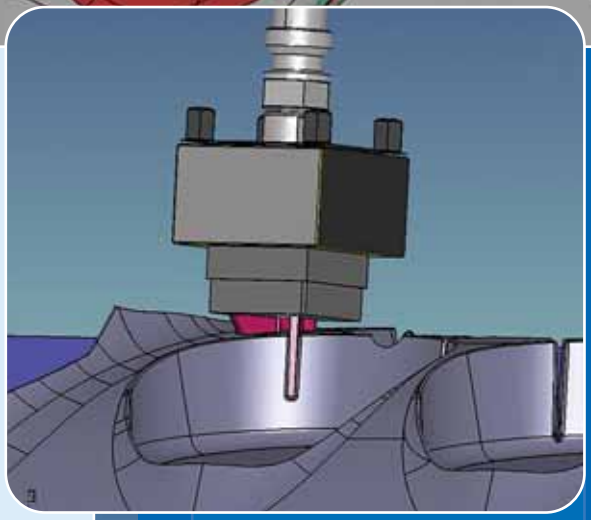

Solid Modellierer

Улучшения ядра для объемного моделирования с учетом комплексных расчетов для производства 3D скруглений, деформированных скосов, перегородок или Offsets геометрии.

ПРОВОЛОЧНАЯ РЕЗКА 2-/4-ОСЕВАЯ

Новые пути инструмента для 4- осевой проволочной резки на базе 3D кривых (края поверхностей) или напрямую через выбор резаемых поверхностей.

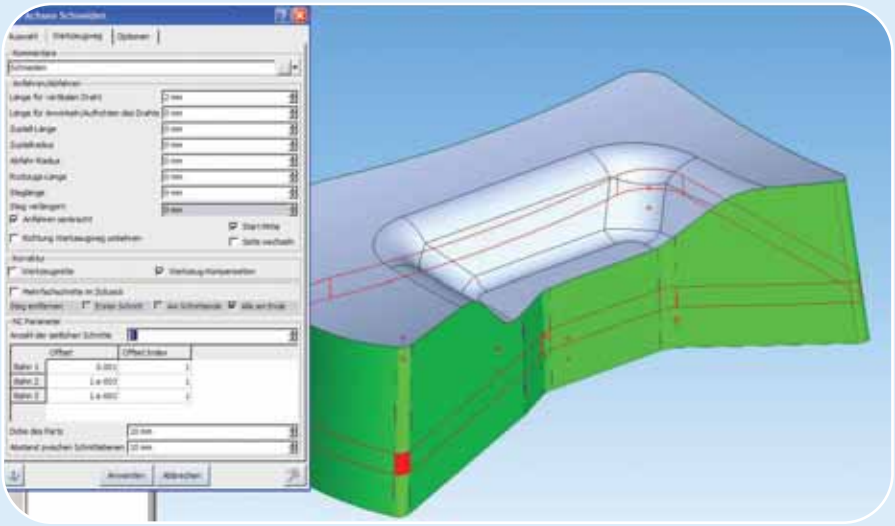

Далее:

- Шаг фрезерования 4-осевая спираль
- Соединение AUTO5 поверхностей пользователя.
- Визуализация новых типов инструмента (Scheiben, Lollipop...) в библиотеке оправок инструмента
- Новые функции для персонализации генератора заводской документации в WorkNC
- Новые функции для упрощения поверхностей

WorkNC® G3

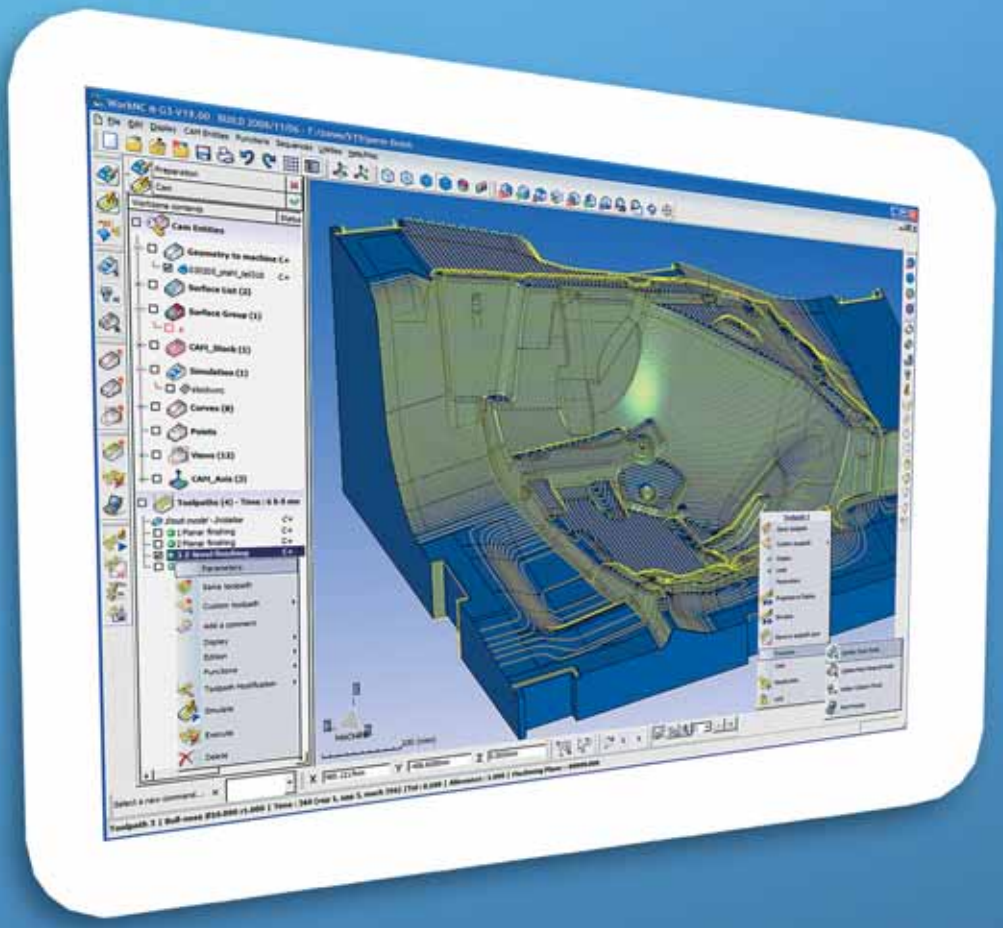

Sescoi
www.sescoi.com

Sescoi GmbH - Schleussner Strasse 90-92 - D-63263 Neu-Isenburg
Tel. : +49 06102 71440 - Fax : +49 06102 714456 - Email : info@sescoi.de - Web : www.sescoi.de

Diese Informationen sind unverbindlich.
Änderungen vorbehalten. © 2018 Sescoi International. Alle Rechte vorbehalten. WorkNC, WorkNC CAD, WorkNC AH und die entsprechenden Logos sind eingetragene Warenzeichen von Sescoi International. Alle anderen Produkte, die in dieser Broschüre erwähnt werden, sind eingetragene Warenzeichen ihrer jeweiligen Eigentümer.